第8回中部オープン男子1部　組合わせ出場　32チーム

2013/5/03 長野県長野市運動公園総合体育館

2分間2審制　　3分間3審制
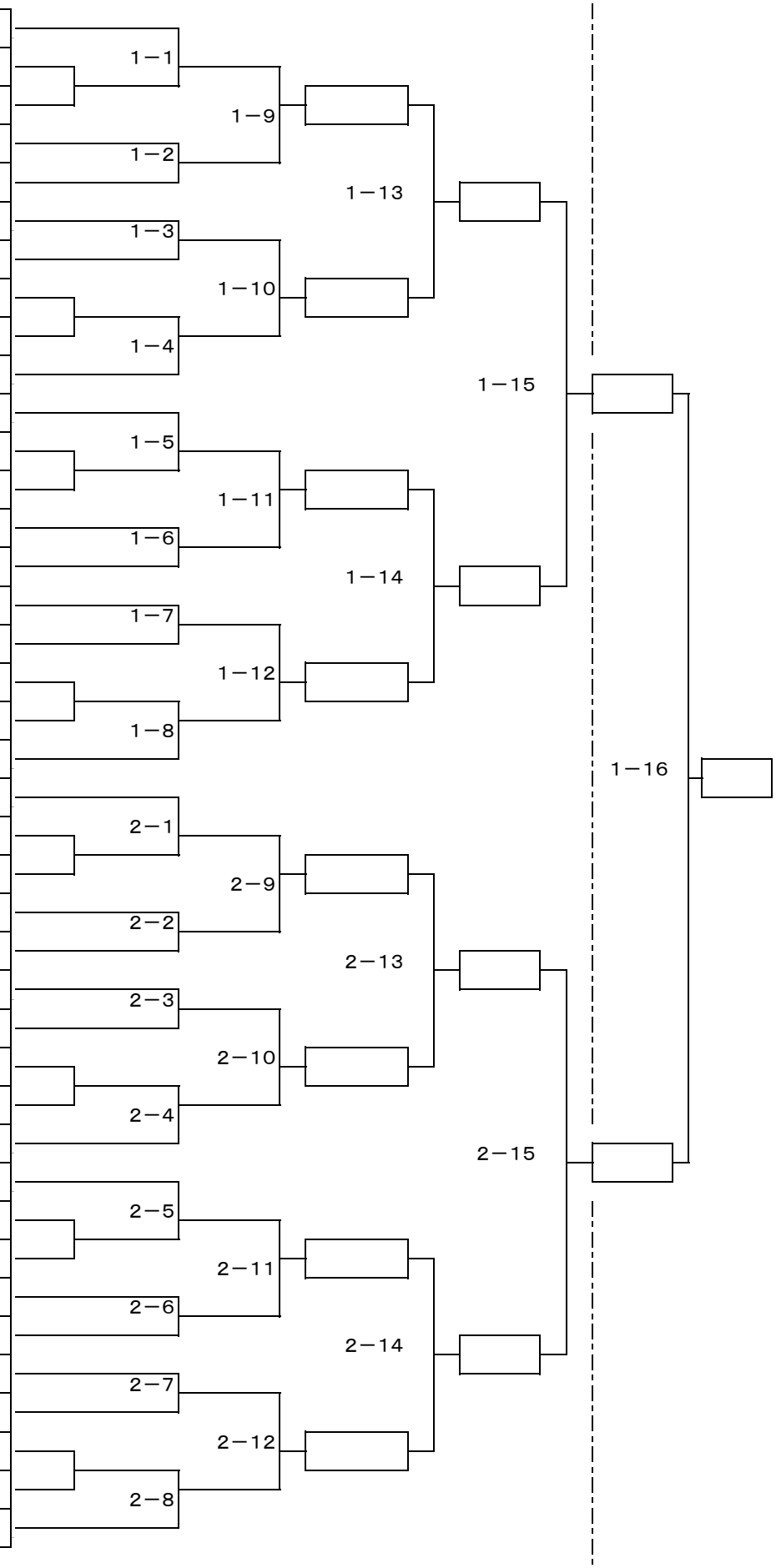
1	新潟　燕中
2	
3	長野　若穂中
4	新潟　城西中
5	富山　庄川中
6	長野　松川中
7	新潟　長岡南中
8	新潟　笹神中
9	
10	石川　北辰中
11	長野　東北信合同
12	
13	新潟　関川中
14	富山　早月・滑川
15	新潟　新潟県選抜
16	岐阜　白川中
17	新潟　白根北中
18	新潟　三条第二中
19	
20	富山　芳野中A
21	新潟　藤見中
22	
23	石川　緑中
24	新潟　山王中
25	埼玉　東松山南中
26	富山　新湊南部中
27	新潟　黒崎中
28	新潟　京ヶ瀬中
29	
30	長野　松代中
31	富山　新湊中
32	
33	新潟　新井中
34	新潟　中条中
35	長野　緑ヶ丘クラブ
36	富山　雄山中
37	新潟　木崎・見通中
38	新潟　亀田中
39	
40	石川　内灘中